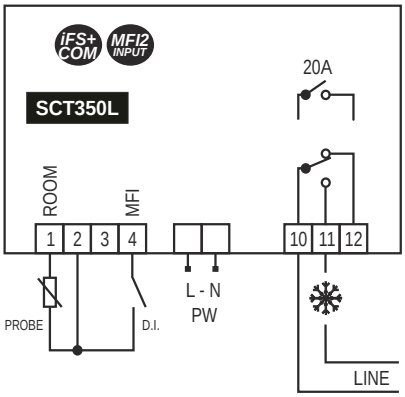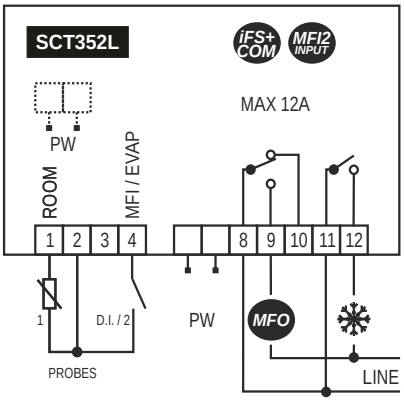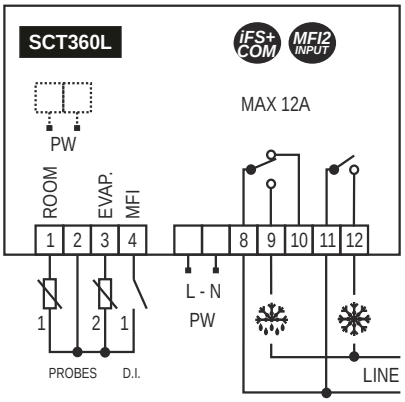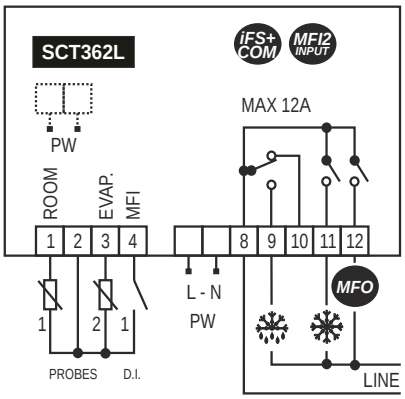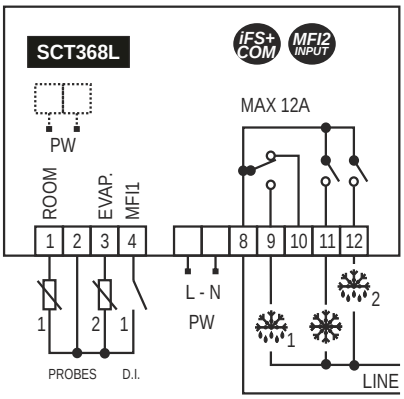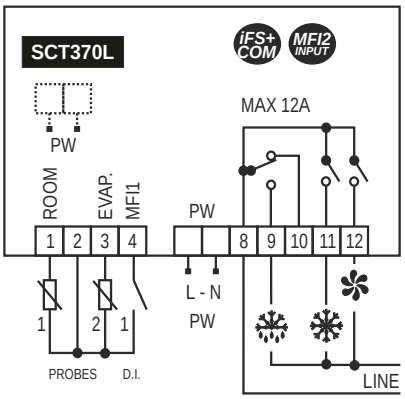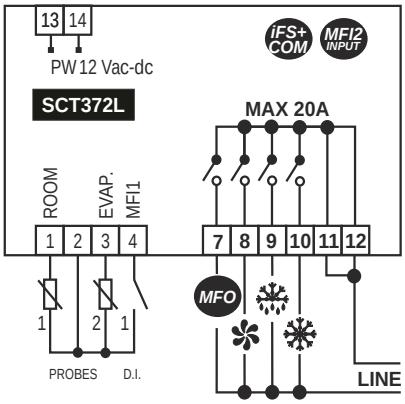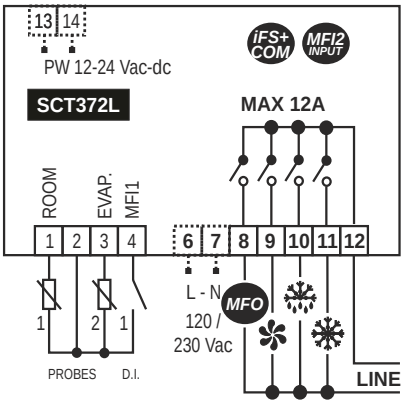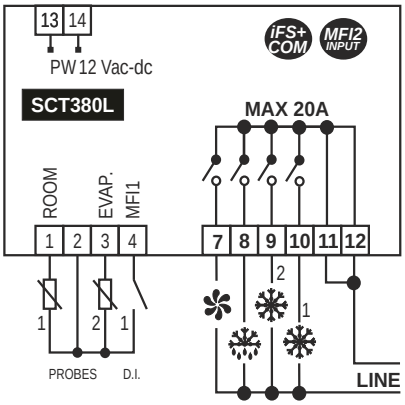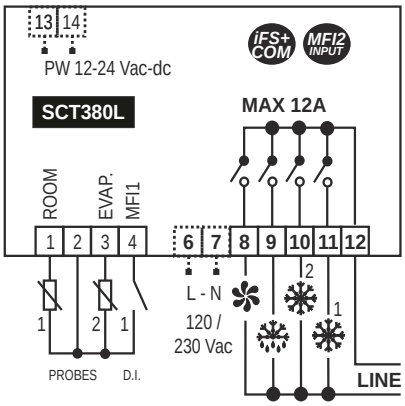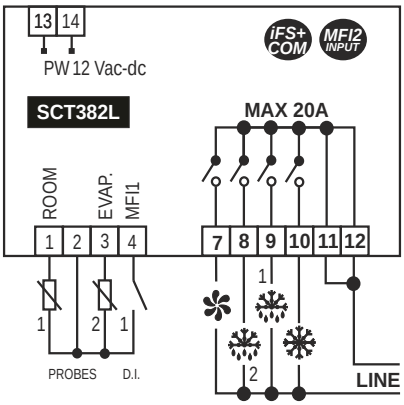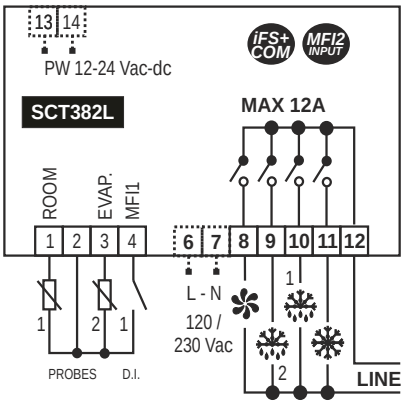SCHEMI ELETTRICI - *WIRING DIAGRAMS*